M-10

【材質】
① ネジ部：SWRM/ユニクロメッキ
② 本体　：ゴム材
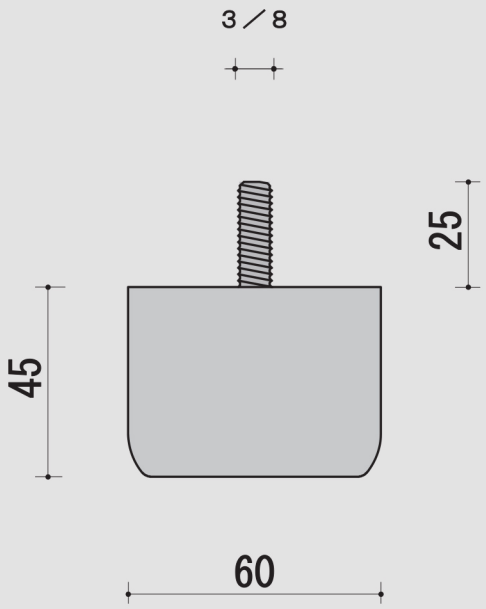
【仕上げ】
クリアー